torencombinatie

Bestelnummer
1.63101, torencombinatie, hout
1.63201, torencombinatie, staal

Beschrijving
Torencombinatie bestaande uit een centrale toren met dak, gekleurde zijpanelen en een stalen klim- of glijstang. Rond de toren zijn drie platformen op verschillende hoogten aangebouwd. Deze platformen zijn bereikbaar via een hangladder en een hellend kettingpad en kunnen worden verlaten via een veilige glijbaan.
Speeltoestellen leverbaar in hout of verzinkt staal, optioneel gepoedercoat.

1.63101 torencombinatie, hout

1.63201 torencombinatie, staal, optioneel gecoat

Gebruiksmogelijkheden
- Kinderen van 6 tot 12 jaar
- Openbare speelpleinen
  buurtspeelpleinen
  kleuterscholen en kindertehuizen
  kinderdagverblijven
  schoolspeelplaatsen
  openluchtzwembaden
- Klimmen, glijden, hangen, balanceren
  woningspelen

Leveringsomvang
11 staanders
1 dak
4 vloeren
5 zijpanelen
1 glijstang
1 hangladder
1 kettingpad
1 glijbaan

Origineel Spereco Products

1.63101/1.63201

Wijzigingen voorbehouden.
Met deze uitgave komen alle vorige versies te vervallen. SPERECO 2017

SPERECO

Spereco Holland BV
Doemesweg 7
NL - 6004 RN Weert
Tel. + 31 495 54 02 05
info@spereco.nl

Spereco BVBA
Weertersteenweg 383
BE - 3640 Kinrooi
Tel. + 32 89 70 16 20
info@spereco.be

torencombinatie

1.63101/1.63201 torencombinatie

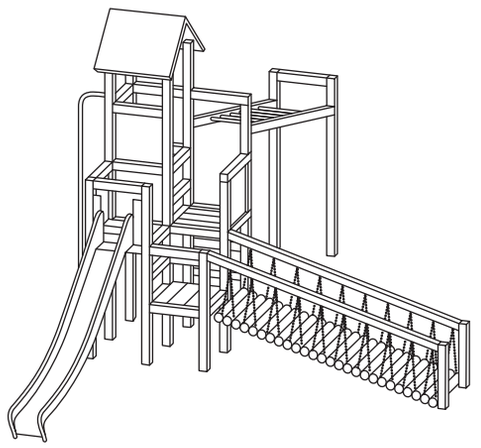

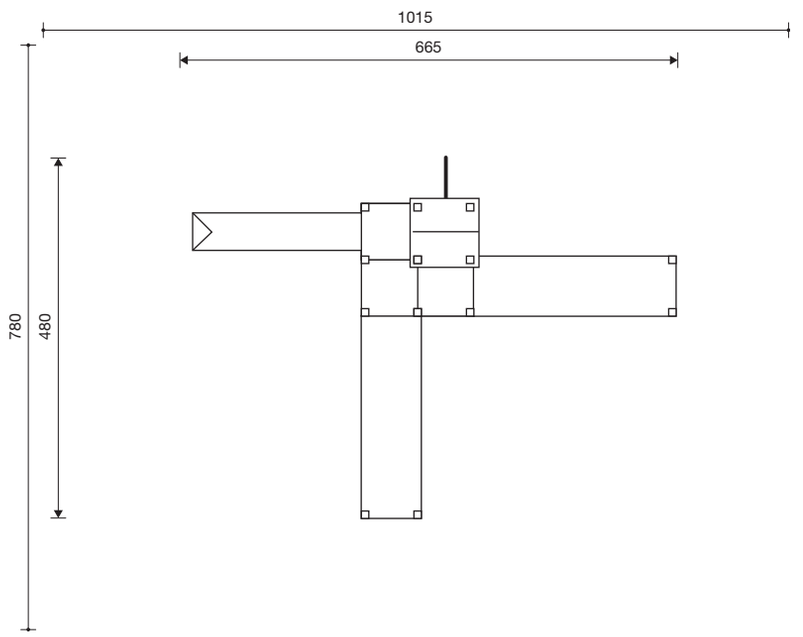

1 : 100

Speelwaarde
Via het kettingpad en twee tussenplatformen bereikt men de centrale toren. Behendige klimmers gebruiken hiervoor de klimstang of de hangladder. De glijbaan is een attractieve uitvalsweg.

Technische gegevens
- Afmetingen:
  vloer platformtoren 1,60 x 1,60 m
  vloerhoogten 0,70 / 1,40 / 2,00 m
  totale hoogte 4,00 m
  aanbouwhoogte glijbaan 1,40 m
  breedte glijbaan 0,45 m
- Gewicht: op aanvraag
- Larikshout onder druk geïmpregneerd.
  Staal thermisch verzinkt en optioneel gepoedercoat.
  Staanders en zijbalken van geschaafd hartvrij hout 9 x 9 cm.
  Vloeren van geklikte houten planken 35 mm dik.
  Gekleurde zijpanelen van weerbestendige trespaplaten 10 mm dik.
  Dak van geprofileerde geklikte planken 35 mm.
  Staaluitvoeringen met staanders en balken van verzinkt staal 8 x 8 cm; vloeren van slipvrije aluminium tranenplaat 5/7 mm; dak van trespaplaat 6 mm.
  Klimnet van verzinkte veiligheidskettingen 6 mm, maaswijdte 30 x 30 cm.
  Glijstang van roestvrij staal ø 42 mm
  Smalle glijbaan van 2 mm roestvrij staal; getrokken rechthoekige vorm zonder lasnaad naast de glijplaat; leuningbuis ø 42 mm, wanddikte 2 mm; zijwandhoogte minimaal 15 cm.
- Obstakelvrije valruimte: zie schets
- Funderingen: 13 st. 40 x 40 x 40 cm
  1 st. 30 x 30 x 30 cm
  1 st. 70 x 30 x 40 cm

Veiligheid
- Speeltoestel gecertificeerd op basis van de EN 1176 norm
- Valhoogte: 270 cm
- Onderhoud:
  toestelgebonden onderhoud minimaal tweemaal per seizoen; controle naargelang belasting

SPERECO

Spereco Holland BV
Doemesweg 7
NL - 6004 RN Weert
Tel. + 31 495 54 02 05
info@spereco.nl

Spereco BVBA
Weertersteenweg 383
BE - 3640 Kinrooi
Tel. + 32 89 70 16 20
info@spereco.be